Caldaia chaffoteaux manuale

File Name: Caldaia chaffoteaux manuale.pdf
Size: 4470 KB
Type: PDF, ePub, eBook
Category: Book
Uploaded: 29 May 2019, 15:10 PM
Rating: 4.6/5 from 597 votes.

Download Now!

Please check the box below to proceed.

I'm not a robot

reCAPTCHA
Privacy - Terms

Book Descriptions:

Caldaia chaffoteaux manuale

Trovare la documentazione tecnica della propria caldaia non e sempre semplice. Soprattutto se si possiede un apparecchio un po' datato, come ad esempio una caldaia Chaffoteaux Elexia Comfort. Passati un po' di anni, puo capitare che un componente della caldaia si rompa o si guasti per usura. Magari se si e esperti del settore, si puo pensare di riparare la caldaia Chaffoteaux. Ma come fare per trovare un disegno tecnico che corrisponda al proprio modello Qui sotto potete trovare la lista dei modelli Chaffoteaux et Maury di cui sono disponibili, oltre allo spaccato tecnico, i manuali di uso e manutenzione e quelli di istruzione. Inoltre, tutta la documentazione e recuperata da Internet o inviata da altri certificatori e tecnici e viene condivisa solo come aiuto ai professionisti del settore, al fine di consultazione. Esplosi caldaie Chaffoteaux et Maury Queste documentazioni sono molto utili ai manutentori quando hanno di fronte un apparecchio guasto, e hanno bisogno di cercare velocemente la componentistica. Ogni ricambio Chaffoteaux et Maury e contrassegnato da un numero identificativo, e nell'esempio dell'immagine qui sopra si vede chiaramente che ogni componente e accompagnato da un piccolo numero. Nella legenda in fondo ad ogni esploso e possibile trovare una serie di codici, che bisognera comunicare al fornitore per cercare il ricambio corrispondente. Ad esempio, se consultate il modello Elexia Comfort 24 FF noterete che sotto i disegni c'e una lista di codici. Ebbene, in quella lista ci sono tutti i numeri dei ricambi originali di cui avete bisogno. Attenzione alcuni codici possono essere cambiati nel corso del tempo. Consigliamo di rivolgervi al vostro grossista di fiducia per avere maggiori informazioni in merito. O al contrario, e appena uscito un nuovo modello di caldaia Chaffoteaux et Maury e la casa costruttrice non ha ancora diffuso gli esplosi necessari per identificare i ricambi che servono.http://www.soloolos.it/scri/dig-irrigation-manual.xml

- **caldaia chaffoteaux manuale, caldaia chaffoteaux pigma manuale, caldaia chaffoteaux maury manuale, caldaia chaffoteaux alixia manuale, caldaia chaffoteaux maya manuale, caldaia chaffoteaux inoa ultra manuale, caldaia chaffoteaux inoa green manuale, manuale caldaia chaffoteaux elexia comfort, caldaia chaffoteaux pigma 25 ff manuale, caldaia chaffoteaux alixia 24 ff manuale, caldaia chaffoteaux manuale.**

Se non trovate l’esploso del modello della caldaia Chaffoteaux et Maury in vostro possesso, siete invitati a contattarci. Provvederemo nel limite del possibile ad aggiornare la documentazione il prima possibile. Naturalmente, tutti i professionisti che vorranno collaborare per ampliare la documentazione Chaffoteaux et Maury saranno i benvenuti. Potete inviarci la documentazione mancante e la aggiungeremo tra gli esplosi che non compaiono sulla lista. Per chi ha necessita di visualizzare offline il documento, in cima di ogni pagina e presente un link che porta al download diretto dello spaccato tecnico Chaffoteaux et Maury di interesse.Lo staff si prodiga nel tentativo di rendere piu esaustiva possibile la ricerca in base al modello e alla matricola dell’apparecchio, corredando esplosi, libretti di istruzione e manutenzione. Alcuni libretti possono essere copie di manuali cartacei, altri pdf veri e propri. Puo accadere dunque di visualizzare della documentazione di bassa qualita, ma e normale. Lo staff non vende ricambi per caldaie al pubblico e si riserva la facolta di non rispondere alle richieste di acquisto ricambi. Per quel settore potete tranquillamente rivolgervi al vostro grossista di fiducia della vostra zona. Chaffoteaux et Maury e uno dei marchi piu famosi e conosciuti d’Italia, facente attualmente parte del Gruppo MTS. La sua storia vanta una presenza sul mercato nostrano ininterrotta dal 1920 circa. E’ soltanto dal 1955 circa che Beretta inizia a produrre le prime caldaie per riscaldamento unifamiliare le prime caldaie Celtic, alimentate solitamente a gasolio e kerosene. Chaffoteaux et Maury inoltre e una delle prime aziende a capire l’importanza del costruire bruciatori alimentati a gas metano, ed inizia a produrre le prime caldaie a gas con scambiatori secondari a piastre. Con il passare del tempo, Chaffoteaux et Maury acquista sempre piu settori nel mercato del riscaldamento, diffondendosi sempre piu con i suoi stabilimenti.http://praguetransfer.com/files/dig-irrigation-timer-7001-manual.xml

Non soltanto caldaie murali, Chaffoteaux et Maury fornisce anche caldaie a combustibile ibrido, adatte per qualsiasi ambiente e installazione. Scopri come i tuoi dati vengono elaborati. In queste pagine potete trovare i disegni tecnici della vostra caldaia, ma non solo. Scaldabagni, stufe, condizionatori, e molto altro ancora. Se non trovate il vostro disegno tecnico, potete contattarci e richiederlo. Provvederemo a caricarlo il prima possibile. Esplosi caldaie Ariston Questo blog non rappresenta una testata giornalistica in quanto viene aggiornato senza alcuna periodicita. Non puo pertanto considerarsi un prodotto editoriale ai sensi della legge n. 62 del 7.03.2001. Esplosi Caldaie non e collegato ai siti recensiti e non e responsabile per i loro contenuti.Well assume youre ok with this, but you can optout if you wish.Out of these cookies, the cookies that are categorized as necessary are stored on your browser as they are essential for the working of basic functionalities of the website. We also use thirdparty cookies that help us analyze and understand how you use this website. These cookies will be stored in your browser only with your consent. You also have the option to optout of these cookies. But opting out of some of these cookies may have an effect on your browsing experience. This category only includes cookies that ensures basic functionalities and security features of the website. These cookies do not store any personal information. It is mandatory to procure user consent prior to running these cookies on your website. PIGMA PIGMA SYSTEM Chaffoteaux Gr. CHAFFOTEAUX PIGMA Gal Evo Training Handbook Pigma Cf. Consigue todos los repuestos originales para su caldera Chaffoteaux, PIGMA EBUS2 SYSTEM 25 CF. Vyber produktu; Poradna; Vyhladavanie v kategorii. Adele Hello Dj PitkiN Remix Dre Ft. Chaffoteaux pigma googledoc. PIGMA Gal Evo PT IT RDC NAME CHAFFOTEAUX TRADE MARK PIGMA Gal Evo 5.3.7 TABE OF GAS 25 CF 30 CF.Reload to refresh your session.

Reload to refresh your session. Do not perform operations which involve Do not use insecticides, solvents or opening the appliance. Change of gas type The antifrost function acts on the central Our boilers are designed to function either with heating fl ow temperature probe, independently Natural Gas methane or L.P.G. gas. If you need from other regulations, when the electrical to change from one gas to the other, one of our supply is turned on. I believe the download here is faster, and there are no ads at all. But this one is kind of more of my thing. Share your pictures, documents, send large videos, exchange music or transfer big files. No registration required. Ask your question here. Provide a clear and comprehensive description of the issue and your question. The more detail you

provide for your issue and question, the easier it will be for other Chaffoteaux Alixia 24 FF owners to properly answer your question. Ask a question Do you have a question about the Chaffoteaux Alixia 24 FF or do you need help. Ask your question here Chaffoteaux Alixia 24 FF specifications Brand ManualSearcher.com ensures that you will find the manual you are looking for in no time. Our database contains more than 1 million PDF manuals from more than 10,000 brands. Every day we add the latest manuals so that you will always find the product you are looking for. Its very simple just type the brand name and the type of product in the search bar and you can instantly view the manual of your choice online for free. ManualSearcher. com If you continue to use this site we will assume that you are happy with it. Read more Ok. Boiler Buying Guide 2020 Boiler Efficiency Ratings Which is the Best Combi Boiler in 2020. What is the SEDBUK Rating. What is a Condensing Boiler. What is a Regular Boiler. What is a System Boiler. What are Biomass Fuels. Stai valutando un termostato WiFi.

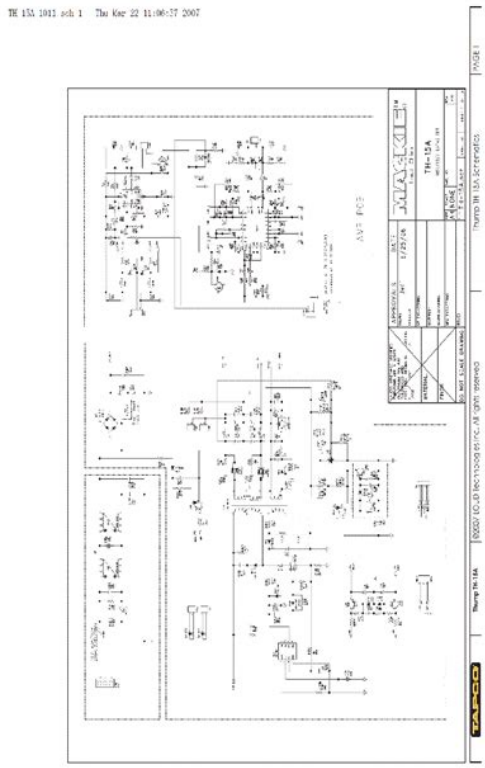

http://www.bouwdata.net/evenement/3m-mp7630-manual

Scopri come collegare un termostato 2 fili alla caldaia grazie alla mia guida all’ installazione completa di schema elettrico di collegamento. Fate molta attenzione se la vostra caldaia prevede un contatto pulito all’ingresso potreste danneggiare la sua scheda elettronica facendogli arrivare la tensione di rete ! Nella maggior parte dei casi anche in questo caso vengono utilizzati due cavi di collegamento dove far passare sia alimentazione che comandi. Se avete dei dubbi recuperate il manuale della vostra caldaia. Potrebbe interessarti anchePotete darmi una mano gentilmente sempre se la cosa e fattibile. Grazie Come fare per sostituirlo con uno intelligente comandabile con Alexa Grazie Siccome non e’ oiu’ programmabile vorrei sostituirlo. Cosa mi consigliate Scopri come i tuoi dati vengono elaborati. Comandare le tapparelle elettriche con Alexa interruttore WiFi migliore Potenza pompa di calore per 150 mq Shelly su Amazon.it Cliccando in un punto qualsiasi dello schermo, effettuando unazione di scroll o chiudendo questo banner, invece, presti il consenso alluso di tutti i cookie. Se vuoi saperne di piu o prestare il consenso solo ad alcuni utilizzi clicca qui.Out of these cookies, the cookies that are categorized as necessary are stored on your browser as they are as essential for the working of basic functionalities of the website. But opting out of some of these

cookies may have an effect on your browsing experience. If you continue without changing your settings, well assume that you are happy to receive all cookies on the website. However, you can read our Cookie Policy here. Accept and Continue. You may have to register before you can post click the register link above to proceed. To start viewing messages, select the forum that you want to visit from the selection below. Out of these cookies, the cookies that are categorized as necessary are stored on your browser as they are essential for the working of basic functionalities of the website.

http://clinicamaxclin.com/images/breville-food-processor-antony-worrall-thompson-manual.pdf

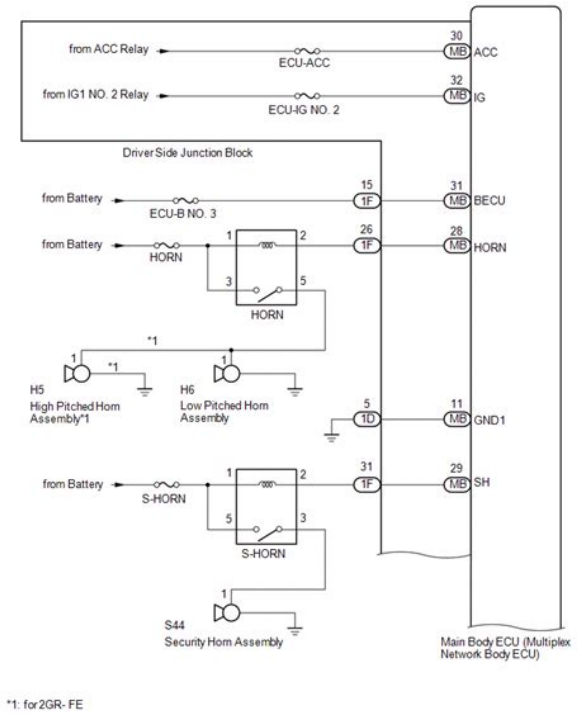

For further information about cookies read our Terms of Use. By closing this message, scrolling this page or clicking on any of its elements you are giving your consent to the use of cookies for the purpose described above.

http://cmpgrupo.com/images/breville-food-processor-manual.pdf

http://www.investing-in-women.com/wp-content/plugins/formcraft/file-upload/server/content/files/1626f437d51613---bosch-washer-service-manuals.pdf

www.drussoarts.com/userfiles/files/boss-fc-200-manual.pdf

https://www.interactivelearnings.com/forum/selenium-using-c/topic/13645/3m-mp7630-manual